TRAIN STEP - XS

Linea vita mobile progettata per operare su **sulla maggior parte dei veicoli ferroviari** grazie alla sua altezza di sbarco **regolabile**. **TRAIN STEP - XS** è il la versione **ribassata** del fratello maggiore TRAIN STEP che conserva però tutte le caratteristiche funzionali del precedente. Con i suoi soli **4.9 mt** di altezza TRAIN STEP - XS è ideale per officine che hanno **passaggi o aperture** di almeno **5 mt di altezza**. Omologato per lo sbarco in quota di nr.2 operatori garantisce una copertura lineare di **6 mt per ogni singolo piazzamento**. La movimentazione è **manuale su ruote**; Train Step - XS è inoltre predisposto di speciali asole per poter essere movimentato facilmente e in completa sicurezza anche con **carrello elevatore**.

La sicurezza nelle fasi di salita e discesa è garantita da un dispositivo retrattile dedicato a cui gli operatori devono collegarsi prima di accedere alla scala; l'ampio cestello permette uno **sbarco sicuro** e operazioni di ispezioni eseguibili direttamente da bordo dell'attrezzatura.

Sulla linea vita sono presenti 2 **dispositivi retrattili** (uno per operatore) collegati a dei carrelli di sicurezza che scorrono lungo il binario anticaduta. Questa configurazione oltre a mantenere sempre il punto di ancoraggio sopra la testa dell'operatore garantisce una **libertà di movimento e di lavoro assolutamente naturale**.

Il "braccio anticaduta" **arretrato** rispetto alla mezzeria del veicolo è stato concepito per non creare interferenze con il posizionamento di componenti per mezzo di carroponti oltre ad **evitare il contatto** con eventuali linee aree elettrificate (**catenarie**).

Un **argano meccanico** consentirà di sollevare in quota eventuali attrezzature o piccole componenti necessarie a svolgere il proprio lavoro.

Train Step - XS è un **Dispositivo Anticaduta** completamente meccanico, in grado di poter essere movimentato anche in piazzali esterni o in zone in cui non è presente alimentazione elettrica.

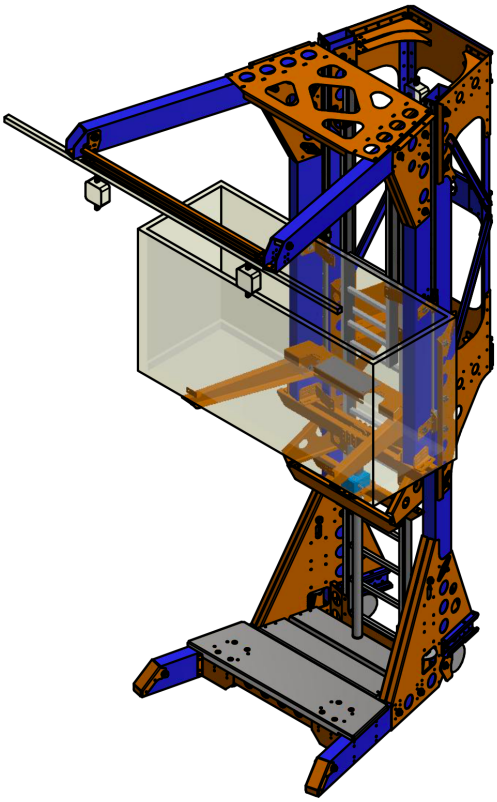

Materiali di costruzione	Acciaio S275JR / Alluminio Lega
Ingombro a terra	1780x1950 (mm)
Area di lavoro in quota (singolo operatore)	6000x3200 (mm)
Area di lavoro in quota (doppio operatore)	3000x3200 (mm)
Dimensioni cestello di sbarco	710x1570 (mm)
Altezza minima di sbarco	2500 (mm)
Altezza massima di sbarco	4000 (mm)
Altezza ingombro minima (dispositivo abbassato)	4900 (mm)
Altezza ingombro massima (dispositivo alzato)	6400 (mm)
Tipo linea vita	Bianario Anticaduta CLASSE D
Lunghezza binario anticaduta	3000 (mm)
Peso complessivo attrezzatura	800 (Kg)
Tipo movimentazione	-Manuale su ruote -Alloggi per carrello elevatore
Regolazione altezza piattaforma	Manuale (con avvitatore elettrico)
Sistema di salita	Scala a Pioli
Sistema anticaduta salita/discesa	Dispositivo Retrattile CE EN3360
Sistema anticaduta sbarco in quota	Dispositivo Retrattile CE EN3360
Sollevamento attrezzature	Argano Manuale – 50 Kg max
Sistema di bloccaggio a terra	Servotimone manuale
Optional	Kit recupero spazi confinati
Normative di riferimento	Direttiva 2006/42/CE UNI EN795:2012 UNI EN365:2005 UNI EN360:2003 Regolamento UE 2016/425 UNI EN ISO 12100:2010 D.Lgs. 81/2008 e s.m.i. D.Lgs. 27/01/2010 n.17, Allegato1 CNR UNI 10011 – 01/06/88 Prodotto certificato CE

Omologato per 2

Altezza regolabile

Trasportabile

Rapido

www.bieffepi.eu I E-mail: info@bieffepi.eu I **Bieffepi Srl** I Via V. Emanuele 33/17 – 50041 Calenzano – I Firenze
Tel . +39 055.0750028 I VAT: IT06692070482 I I PEC: bieffepisrl@legalmail.it I I© Copyright 2016 I All Rights Reserved

ACCESSORI E OPZIONI

	• Imbracatura di sicurezza con punto di ancoraggio dorsale per il collegamento al dispositivo retrattile. Materiali: Poliammide, Poliestere, Alluminio, Acciaio. Certificazioni: CE EN 361 [Articolo: ACC.02] Di serie con sistema anticaduta / Opzionale per recupero spazi confinati
	• Dispositivo retrattile a fune di sicurezza con dissipatore di energia. Provvisto di scocca in plastica e 2 moschettoni di sicurezza. Certificazioni: CE EN 360 [Articolo: ACC.04] Di serie con sistema anticaduta / Opzionale per recupero spazi confinati
	• Dispositivo anticaduta retrattile con catena di salvataggio Certificazioni: CE EN 360 – EN1496 [Articolo: ACC.05] Opzionale per recupero spazi confinati
	• Elmetto protettivo in polietilene ad alta densità, con rivestimento antimacchia Certificazioni: CE EN 360 [Articolo: ACC.03] Di serie con sistema anticaduta / Opzionale per recupero spazi confinati
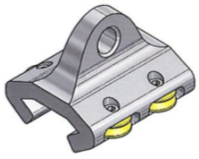	Carrello di sicurezza per binario di sicurezza. Materiale: acciaio inox AISI 304 e alluminio [Articolo: ACC.07] Di serie con sistema anticaduta / Opzionale per recupero spazi confinati
	Clip stick - • Una molla a doppia posizione per trattenere saldamente i moschettoni, ottimizzare l'apertura del meccanismo e rilasciarli gradualmente. • Compatibile con un'ampia gamma di moschettoni a leva – 55/238 cm [Articolo: ACC.06] Opzionale per recupero spazi confinati
	Argano manuale per apparecchi di sollevamento. Larghezza cintura: 46 mm Lunghezza della fascia: 8 m Rapporto di trasmissione: 4.1:1 Capacità di sollevamento a bordo sistema: 50Kg Certificato CE Di serie con sistema anticaduta

 I© Copyright 2016 I All Rights Reserved

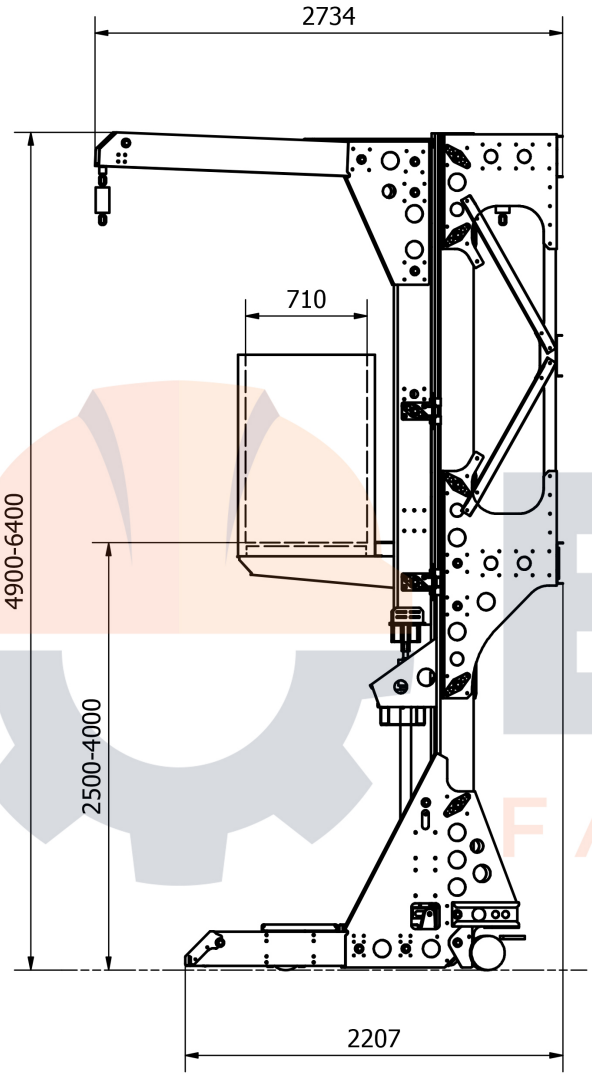

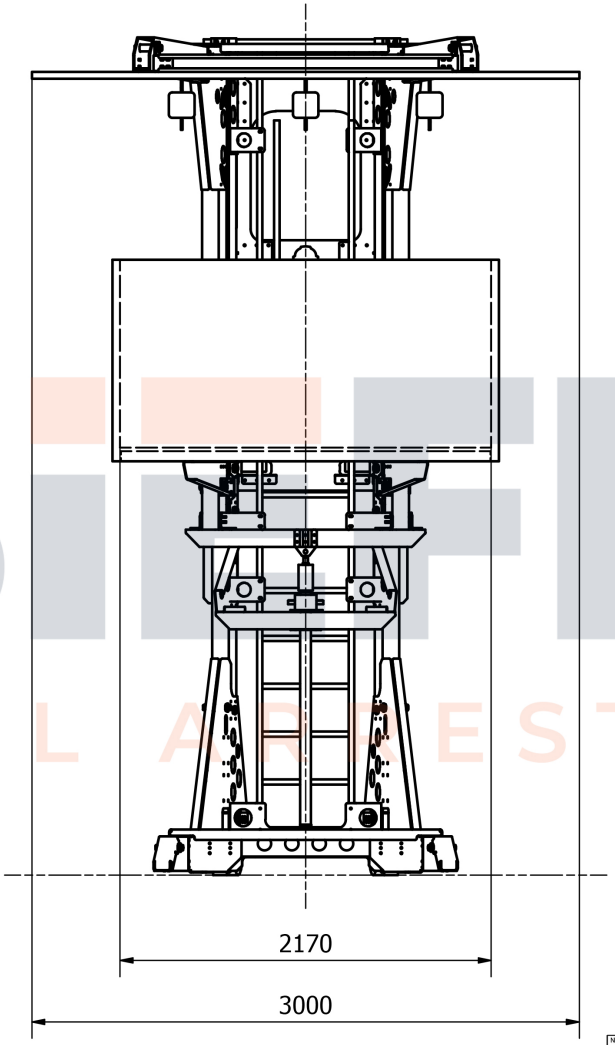

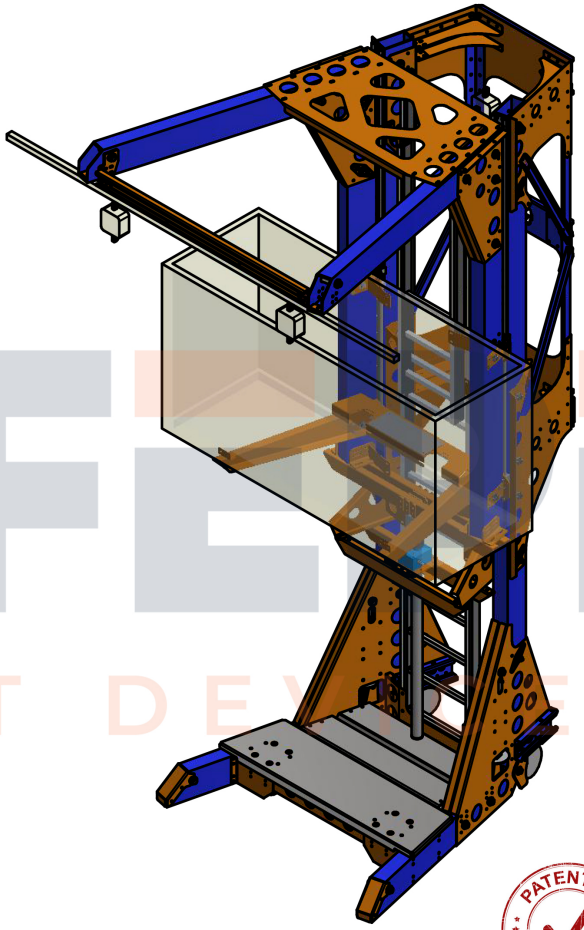

PATENTED

NOME PROGETTISTA :	TRAIN STEP-**XS** FALL ARREST DEVICE		I _i
DATA :			H _h
SUPERVISORE :			G _g
DATA :			F _f
FORMATO : A3	DITTA : BIEFFEPI FALL ARREST DEVICES		E _e
			D _d
SCALA :	PESO (kg) :	PAGINA : 1/1	C _c
			B _b
COPYRIGHT			A _a

This document is for the designated recipient only and may contain privileged, proprietary, or otherwise private information. Any other use of the document by you is prohibited.The data, information and descriptions, and the technology described herein are the exclusive intellectual property of Bieffepi Srl and constitute industrial secrets. Said information is communicated in strict confidentiality; said information may be used only for the purpose for which it is communicated; said information may not be divulged, communicated, or revealed to third parties and/or reproduced by any means for any reason whatsoever; said information is protected under applicable Italian competition and industrial property law.